Системы радиоуправления кранами и оборудованием

«Управляй дистанционно»

TELECRANE

2008/2013

ООО «СпецЭлемент»
Тверская область, г.Торжок
(48251) 9-66-39 тел./факс
(48251) 5-59-57 тел./факс
(906) 651-48-64 тел.
(915) 746-66-91 тел.
www.spetselement.ru
sale@spetselement.ru
office@spetselement.ru

«TELECRANE» радиоэлектронные устройства дистанционного управления

С момента своего основания в 1985 году **Telecrane®** выпускает качественную и безопасную продукцию. Компания имеет 25-ти летний опыт работы и является одним из основных производителей радиоэлектронных устройств дистанционного управления на мировом рынке. Среднегодовой объем производства составляет более 60000 единиц. **Telecrane®** постоянно работает над новыми проектами и расширяет ассортимент продукции. Комплекты промышленного радиоуправления **Telecrane®** характеризуются отличным соотношением цена-качество. Большой спектр моделей с различными функциями и возможностями позволяет подобрать подходящий тип устройств под Ваши цели и задачи.

Информацию о различных возможностях или консультацию вы можете получить у нашего специалиста

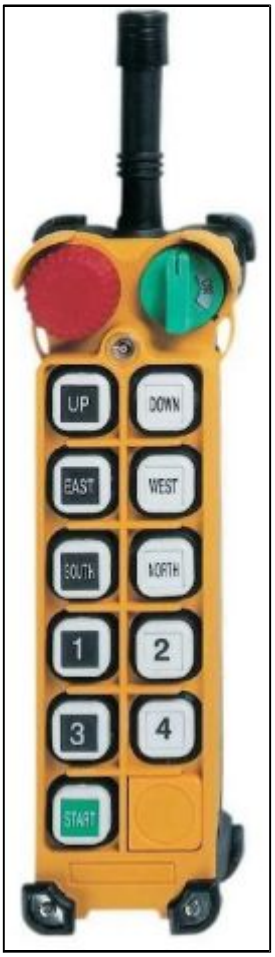

Ассортимент продукции Telecrane® делится на две серии: CRYSTAL-серию и PLL-серию

CRYSTAL-серия включает в себя следующие модели:

- 21-2S/2D, 21-4S-2/4D-2, 21-4S/4D, 21-E1, 24-8S/8D, 24-10S/10D и 24-60

PLL-серия включает в себя следующие модели:

- 25-6S/D, 25-8S/D, 25-10S/D

Все типы доступны с различным напряжением и постоянным или переменным током.

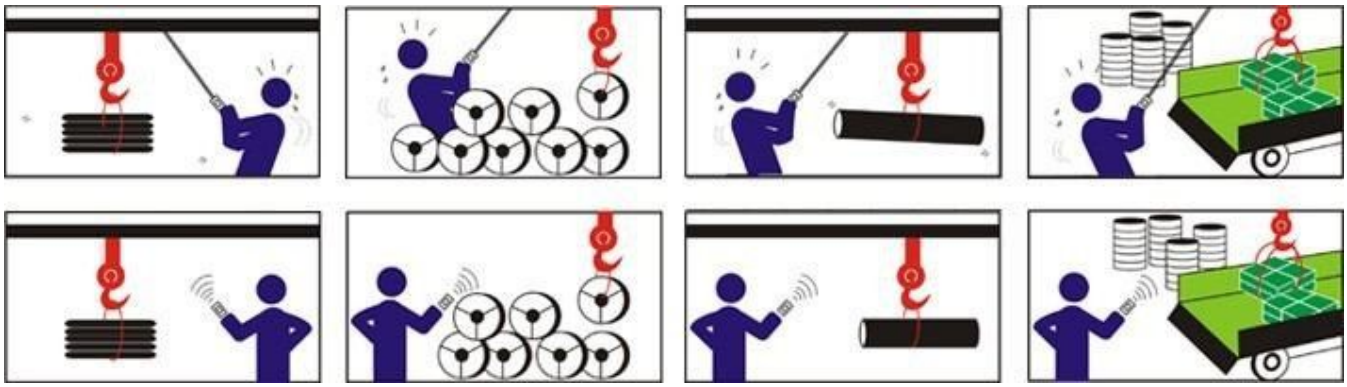

Соответствующие серии:

21-E1 24-8S/8D

24-10S/8D

25-6S/6D

25-10S/10D

Соответствующие серии:

21-4S/D-2

21-4S/D

21-E1 25-6S/6D

Соответствующие серии:

24-60

24-8S

24-10S

25-6S

25-10S

Соответствующие серии:

21-2S 21-E1 24-8S/8D

24-10S/10D

25-6S/6D

25-10S/10D

Соответствующие серии:

24-8S/8D

24-10S/10D 24-60

25-6S/6D

25-10S/10D

ОГЛАВЛЕНИЕ

1	Общая информация	4,5
	Обзор ассортимента продукции	4
	Кристалл-серия против PLL-серии	5
2	CRYSTAL-серия TELECRANE	6 - 13
	21-2S / 21-2D	6
	21-4S-2 /21-4D-2	7
	21- 4S / 21– 4D	8
	21-E1	9
	24-8S / 24-8D	10
	24-10S / 24-10D	11
3	Джойстик-серия TELECRANE	12,13
	24-60	12,13
4	PLL-серия TELECRANE	14,15
	25-6S / 25-6D	14
	25-10S / 25-10D	15
5	Опции устройств дистанционного управления TELECRANE	16
6	Послепродажное обслуживание и параметры установки	17
7	Схемы подключения	18,19
	Схема подключения серии 21	18
	Схема подключения серий 24 и 25	19

1

ОБЗОР АССОРТИМЕНТА ПРОДУКЦИИ

Ассортимент продукции **TELEKRANE** делится на две категории: устройства управления, оснащенные кристаллом и устройства управления, оснащенные так называемой PLL-техникой. В таблице ниже представлены различные модели и действующие спецификации

	21-2S	21-2D	21-4S-2	21-4D-2	21-4S	21-4D	21-E1	24-8S	24-8D	24-10S	24-10D	24-60	25-6S	25-6D	25-10S	25-10D
Техника передачи PLL													◆	◆	◆	◆
Техника передачи CRYSTAL	◆	◆	◆	◆	◆	◆	◆	◆	◆	◆	◆	◆				
Грибовидная кнопка аварийной остановки			◆	◆	◆	◆	◆	◆	◆	◆	◆	◆	◆	◆	◆	◆
Кнопки одностороннего действия	◆		◆		◆		◆	◆		◆			◆		◆	
Кнопки нажатия		◆		◆		◆			◆		◆			◆		◆
Джойстик-исполнение												◆				
Оснащен магнитным ключем включения/выключения	◆	◆														
Оснащен кнопкой включения/ выключения/пуска			◆	◆	◆	◆	◆									
Оснащен кнопкой включения/ выключения и отдельной кнопкой пуска								◆	◆	◆	◆	◆	◆	◆	◆	◆
Оптический сигнал (лампочка) на приемнике								◆	◆	◆	◆	◆	◆	◆	◆	◆
Аккустический сигнал на приемнике													◆	◆	◆	◆

CRYSTAL-СЕРИЯ ПРОТИВ PLL-СЕРИИ

CRYSTAL-серия, также как и PLL-серия, имеет свои специфические особенности. В этом параграфе вы найдете их общий обзор

	25 PLL-серия	21 / 24 CRYSTAL-серия
Частота	Узкополосная (25 kHz)	Широкополосная (433-434 kHz)
Доступные частоты	70 доступных частот	7 доступных частот
Идентификационный код	32-битный	32-битный
Дистанционная настройка	Да	Да
Изменение функций	С использованием программного обеспечения	С использованием программного обеспечения
Мощность передачи	< 10 mW	< 5 mW
Батареи	AA алкалиновые и аккумуляторные	AA алкалиновые и аккумуляторные
Безопасность	Код Хэмминга Функция “Сторожевой пес” Выключение главного реле в случае неисправности	Код Хэмминга Функция “Сторожевой пес” Выключение главного реле в случае
Копировальное устройство	Да	Да

Главным различием между PLL-серией и CRYSTAL-серией является количество доступных каналов (частот) и мощность передачи. В PLL-серии возможно использование 70 каналов, в CRYSTAL-серии использование ограничивается 7 каналами. Это означает, что, при использовании CRYSTAL-серии, одновременно могут быть использованы максимум 7 контроллеров в одном диапазоне передачи.

- CRYSTAL-серия : 21-2S/2D, 21-4S-2/4D-2, 21-4S/4D, 21-E1, 24-8S/8D, 24-10S/10D, 24-60
- PLL-серия : 25-6S/6D, 25-10S/10D
- Информацию о возможности настроек смотрите на странице 17.
- Также возможна комбинация управления одним пультом нескольких приемников (конфигурация Главный-Подчиненный).
- Информацию о различных возможностях вы можете получить у нашего специалиста.

ТИП 21-2S / 21-2D

ТЕХНИЧЕСКИЕ СПЕЦИФИКАЦИИ:

- Частота регулируется заменой кристаллов
- Мощность передачи < 5 mW
- Дальность передачи до 100 метров
- Класс защиты IP65
- Рабочий диапазон температур от -35°C до +75°C
- Автоматически настраиваемое выключение
- Кодирование сигнала кодом Хэмминга и уникальным идентификационным кодом.

2

ПУЛЬТ УПРАВЛЕНИЯ:

- 21-2D с двумя 2-х ступенчатыми кнопками нажатия
- 21-2S с двумя одноступенчатыми кнопками
- Магнитный переключатель Вкл./ Выкл. и кнопка Пуск.
- Светодиодный индикатор уровня заряда батареи
- Ударопрочный корпус
- Сигнальное устройство для сообщения о неисправности
- Работает с 2 батареями АА типа, стандартными или аккумуляторными
- Размеры 130 x 45 x 22 мм
- Вес приблизительно 120 грамм, вкл. батареи

ПРИЕМНИК:

- Корпус с демпфером вибрации
- Оснащен соединительным кабелем
- Стандартное напряжение питания 220 / 380 VAC (напряжение переменного тока)
- Дополнительно: 24, 110 VAC или 12-24 VDC (напряжение постоянного тока)
- Светодиодный индикатор релейных выходов (внутренних)
- Релейные выходы 10 A / 250 VAC; 5 A / 30 VDC
- Размеры 185 x 85 x 85 мм
- Вес приблизительно 550 грамм, искл. кабель

В СТАНДАРТНЫЙ КОМПЛЕКТ ПОСТАВКИ ВХОДЯТ:

- Пульт управления
- Приемник
- Ремень для переноски
- Инструкция по эксплуатации

Альтернатива стандартному приемнику

ТИП 21-4S-2 / 21-4D-2

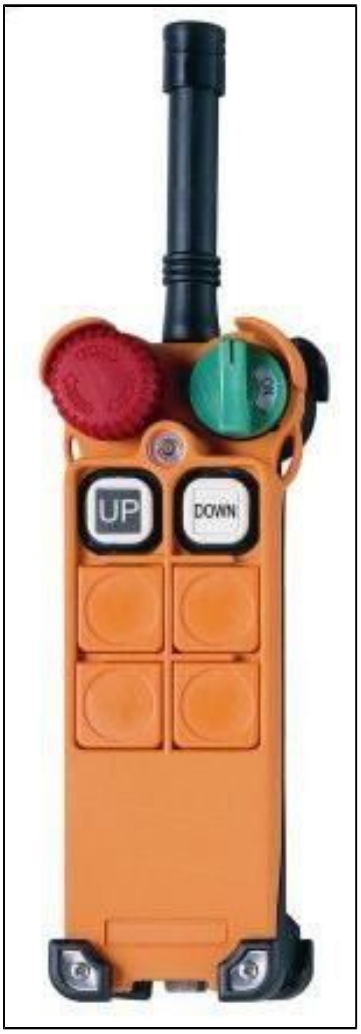

ТЕХНИЧЕСКИЕ СПЕЦИФИКАЦИИ:

- Частота регулируется заменой кристаллов
- Мощность передачи < 5 mW
- Дальность передачи до 100 метров
- Класс защиты IP65
- Рабочий диапазон температур от -35°C до +75°C
- Автоматически настраиваемое выключение
- Кодирование сигнала кодом Хэмминга и уникальным идентификационным кодом.

ПУЛЬТ УПРАВЛЕНИЯ:

- 21-4D-2 с двумя 2-х ступенчатыми кнопками нажатия
- 21-4S-2 с двумя одноступенчатыми кнопками
- Переключатель Вкл./выкл./Пуск
- Аварийная остановка
- Светодиодный индикатор уровня заряда батареи
- Ударопрочный корпус
- Сигнальное устройство для сообщения о неисправности
- Антенна с защитным кожухом
- Работает с 2 батареями AA типа, стандартными или аккумуляторными
- Размеры 156 x 61 x 51 мм
- Вес приблизительно 265 грамм, вкл. батареи

ПРИЕМНИК:

- Корпус с демпфером вибраций
- Оснащен соединительным кабелем
- Стандартное напряжение питания 220 / 380 VAC (напряжение переменного тока)
- Дополнительно: 24, 110 VAC или 12-24 VDC (напряжение постоянного тока)
- Светодиодный индикатор релейных выходов (внутренних)
- Релейные выходы 10 A / 250 VAC; 5 A / 30 VDC
- Размеры 185 x 85 x 85 мм
- Вес приблизительно 550 грамм, искл. кабель

В СТАНДАРТНЫЙ КОМПЛЕКТ ПОСТАВКИ ВХОДЯТ:

- Пульт управления
- Приемник
- Ремень для переноски
- Инструкция по эксплуатации

CE

TELECRANE®

ТИП 21-4S / 21-4D

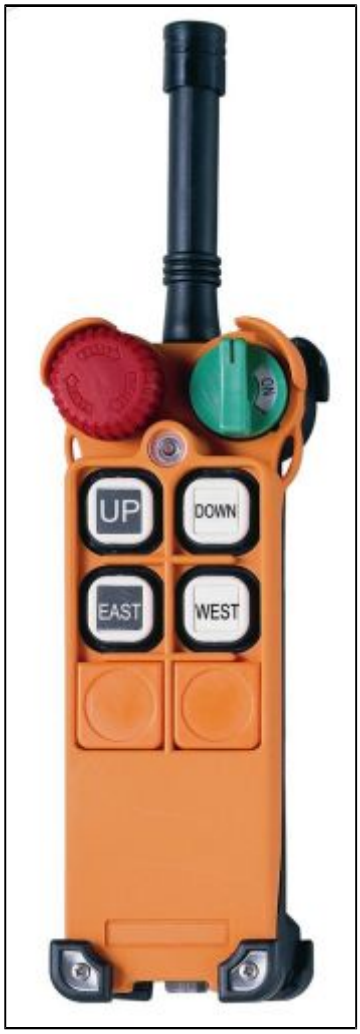

ТЕХНИЧЕСКИЕ СПЕЦИФИКАЦИИ:

- Частота регулируется заменой кристаллов
- Мощность передачи < 5 mW
- Дальность передачи до 100 метров
- Класс защиты IP65
- Рабочий диапазон температур от -35°C до +75°C
- Автоматически настраиваемое выключение
- Кодирование сигнала кодом Хэмминга и уникальным идентификационным кодом.

ПУЛЬТ УПРАВЛЕНИЯ:

- 21-4D с четырьмя 2-х ступенчатыми кнопками нажатия
- 21-4S с четырьмя одноступенчатыми кнопками
- Переключатель Вкл./выкл./Пуск
- Аварийная остановка
- Светодиодный индикатор уровня заряда батареи
- Ударопрочный корпус
- Сигнальное устройство для сообщения о неисправности
- Антенна с защитным кожухом
- Работает с 2 батареями AA типа, стандартными
- или аккумуляторными
- Размеры 156 x 61 x 51 мм
- Вес приблизительно 265 грамм, вкл. батареи

ПРИЕМНИК:

- Корпус с демпфером вибраций
- Оснащен соединительным кабелем
- Стандартное напряжение питания 220 / 380 VAC (напряжение переменного тока)
- Дополнительно: 24, 110 VAC или 12-24 VDC (напряжение постоянного тока)
- Светодиодный индикатор релейных выходов (внутренних)
- Релейные выходы 10 A / 250 VAC; 5 A / 30 VDC
- Размеры 185 x 85 x 85 мм
- Вес приблизительно 550 грамм, искл. кабель

В СТАНДАРТНЫЙ КОМПЛЕКТ ПОСТАВКИ ВХОДЯТ:

- Пульт управления
- Приемник
- Ремень для переноски
- Инструкция по эксплуатации

CE

ТИП 21-E1

ТЕХНИЧЕСКИЕ СПЕЦИФИКАЦИИ:

- Частота регулируется заменой кристаллов
- Мощность передачи < 5 mW
- Дальность передачи до 100 метров
- Класс защиты IP65
- Рабочий диапазон температур от -35°C до +75°C
- Автоматически настраиваемое выключение
- Кодирование сигнала кодом Хэмминга и уникальным идентификационным кодом.

ПУЛЬТ УПРАВЛЕНИЯ:

- Шесть одноступенчатых кнопок нажатия
- Переключатель Вкл./выкл./Пуск
- Аварийная остановка
- Светодиодный индикатор уровня заряда батареи
- Ударопрочный корпус
- Сигнальное устройство для сообщения о неисправности
- Антенна с защитным кожухом
- Работает с 2 батареями AA типа, стандартными или аккумуляторными
- Размеры 156 x 61 x 51 мм
- Вес приблизительно 320 грамм, вкл. батареи

ПРИЕМНИК:

- Корпус с демпфером вибраций
- Оснащен соединительным кабелем
- Стандартное напряжение питания 220 / 380VAC (напряжение переменного тока)
- Дополнительно: 24, 110VAC или 12-24VDC (напряжение постоянного тока)
- Светодиодный индикатор релейных выходов (внутренних)
- Релейные выходы 10 A / 250 VAC; 5 A / 30 VDC
- Размеры 185 x 85 x 85 мм
- Вес приблизительно 550 грамм, искл. кабель

В СТАНДАРТНЫЙ КОМПЛЕКТ ПОСТАВКИ ВХОДЯТ:

- Пульт управления
- Приемник
- Ремень для переноски
- Инструкция по эксплуатации

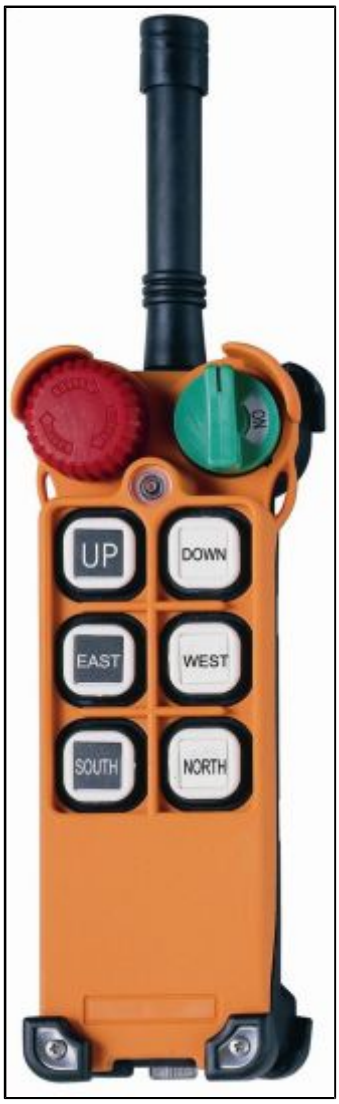

2

CE

ТИП 24-8S / 24-8D

2

ТЕХНИЧЕСКИЕ СПЕЦИФИКАЦИИ:

- Частота регулируется заменой кристаллов
- Мощность передачи < 5 mW
- Дальность передачи до 100 метров
- Класс защиты IP65
- Рабочий диапазон температур от -35°C до +75°C
- Автоматически настраиваемое выключение
- Кодирование сигнала кодом Хэмминга и уникальным идентификационным кодом.
- Возможна комбинация Главный-Подчиненный

ПУЛЬТ УПРАВЛЕНИЯ:

- 24-8D с восемью 2-х ступенчатыми кнопками нажатия
- 24-8S с восемью одноступенчатыми кнопками
- Кнопка включения/выключения и кнопка Пуск
- Аварийная остановка
- Светодиодный индикатор уровня заряда батареи
- Ударопрочный корпус
- Сигнальное устройство для сообщения о неисправности
- Антенна с защитным кожухом
- Работает с 2-мя батареями АА типа, стандартными или аккумуляторными
- Размеры 186 x 61 x 51 мм
- Вес приблизительно 320 грамм, вкл. батареи

ПРИЕМНИК:

- Ударопрочный корпус, оснащенный демпфером вибраций
- Оснащен соединительным кабелем
- Стандартное напряжение питания 110 / 220 / 380 VAC (напряжение переменного тока)
  Дополнительно: 20-40 VDC (напряжение постоянного тока)
- Встроенное сигнальное устройство для сообщения о неисправности
- Светодиодный индикатор релейных выходов (внутренних)
- Оснащен оптическим сигналом (красная лампочка)
- Оснащен съемной антенной
- Релейные выходы 10 A / 250 VAC; 5 A / 30 VDC
- Размеры 200 x 162 x 107 мм
- Вес приблизительно 1.220 грамм, искл. кабель

В СТАНДАРТНЫЙ КОМПЛЕКТ ПОСТАВКИ ВХОДЯТ:

- Пульт управления
- Приемник
- Ремень для переноски
- Инструкция по эксплуатации
- Чехол

ДОПОЛНИТЕЛЬНО ПОСТАВЛЯЕТСЯ:

- Внешняя антенна

CE

ТИП 24-10S / 24-10D

ТЕХНИЧЕСКИЕ СПЕЦИФИКАЦИИ:

- Частота регулируется заменой кристаллов
- Мощность передачи < 5 mW
- Дальность передачи до 100 метров
- Класс защиты IP65
- Рабочий диапазон температур от -35°C до +75°C
- Автоматически настраиваемое выключение
- Кодирование сигнала кодом Хэмминга и уникальным идентификационным кодом.
- Возможна комбинация Главный-Подчиненный

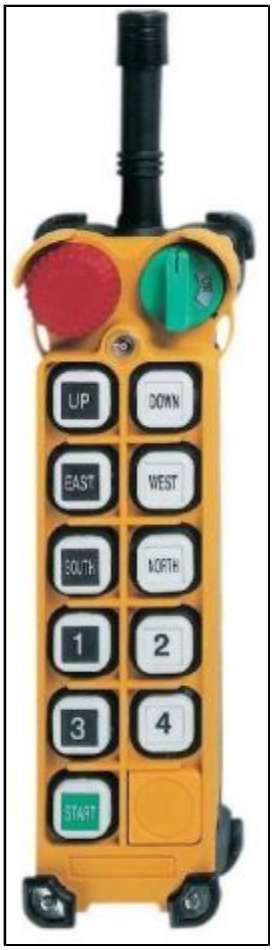

2

ПУЛЬТ УПРАВЛЕНИЯ:

- 24-10D с десятью 2-х ступенчатыми кнопками нажатия
- 24-10S с десятью одноступенчатыми кнопками
- Кнопка включения/выключения и кнопка Пуск
- Аварийная остановка
- Светодиодный индикатор уровня заряда батареи
- Ударопрочный корпус
- Сигнальное устройство для сообщения о неисправности
- Антенна с защитным кожухом
- Работает с 2-мя батареями АА типа, стандартными или аккумуляторными
- Размеры 186 x 61 x 51 мм
- Вес приблизительно 320 грамм, вкл. батареи

ПРИЕМНИК

- Ударопрочный корпус, оснащенный демпфером вибраций
- Оснащен соединительным кабелем
- Стандартное напряжение питания 110 / 220 / 380 VAC (напряжение переменного тока)
  Дополнительно: 20-40 VDC (напряжение постоянного тока)
- Встроенное сигнальное устройство для сообщения о неисправности
- Светодиодный индикатор релейных выходов (внутренних)
- Оснащен оптическим сигналом (красная лампочка)
- Оснащен съемной антенной
- Релейные выходы 10 A / 250 VAC; 5 A / 30 VDC
- Размеры 200 x 162 x 107 мм
- Вес приблизительно 1.220 грамм, искл. кабель

В СТАНДАРТНЫЙ КОМПЛЕКТ ПОСТАВКИ ВХОДЯТ:

- Пульт управления
- Приемник
- Ремень для переноски
- Инструкция по эксплуатации
- Чехол

ДОПОЛНИТЕЛЬНО ПОСТАВЛЯЕТСЯ:

- Внешняя антенна

CE

ТИП 24-60

3

ТЕХНИЧЕСКИЕ ХАРАКТЕРИСТИКИ:

- Частота регулируется заменой кристаллов
- Мощность передачи < 5 mW
- Дальность передачи до 100 метров
- Класс защиты IP65
- Рабочий диапазон температур от -30°C до +75°C
- Автоматически настраиваемое выключение
- Кодирование сигнала кодом Хэмминга и уникальным идентификационным кодом.

ДЖОЙСТИК:

- Два 5-ти ступенчатых джойстика, пять одноступенчатых кнопок нажатия, два 3-х позиционных переключателя, два 2-х позиционных переключателя
- Кнопка включения/выключения и кнопка Пуск
- Аварийная остановка
- Светодиодный индикатор уровня заряда батареи
- Ударопрочный корпус
- Сигнальное устройство для сообщения о неисправности
- Работает с 4-мя батареями АА типа, стандартными или аккумуляторными.
- Размеры 220 x 110 x 90 мм
- Вес приблизительно 860 грамм, искл. кабель, батареи

ПРИЕМНИК:

- Ударопрочный корпус, оснащенный демпфером вибраций
- Оснащен 2-мя соединительными кабелями
- Стандартное питание напряжения 220 / 380 VAC (напряжение переменного тока) или 20 - 40 VDC (напряжение постоянного тока)
- Встроенное сигнальное устройство для сообщения о неисправности
- Светодиодный индикатор релейных выходов (внутренних)
- Оснащен оптическим сигналом (красная лампочка)
- Оснащен съемной антенной
- Релейные выходы 10 A / 250 VAC; 5 A / 30 VDC
- Размеры 290 x 230 x 70 мм
- Вес приблизительно 2 200 грамм, искл. кабель

В СТАНДАРТНЫЙ КОМПЛЕКТ ПОСТАВКИ ВХОДЯТ:

- Пульт управления
- Приемник
- Ремень для переноски
- Инструкция по эксплуатации
- 2 бокса для батареек

ДОПОЛНИТЕЛЬНО ПОСТАВЛЯЕТСЯ

- Внешняя антенна

CE

Джойстик серия 24- 60

Приемник серия 24- 60

ТИП 25-6S / 25-6D

ТЕХНИЧЕСКИЕ ХАРАКТЕРИСТИКИ:

- Частота устанавливается между 433.050 MHz - 434.775 MHz PLL-техникой
- Мощность передачи <10 mW
- Дальность передачи до 100 метров
- Класс защиты IP65
- Рабочий диапазон температур от -40°C до +80°C
- Кодирование сигнала кодом Хэмминга и уникальным идентификационным кодом.
- Возможна конфигурация Главный-Подчиненный

ПУЛЬТ УПРАВЛЕНИЯ:

- 25-6D с шестью 2-х ступенчатыми кнопками нажатия
- 25-6S с шестью одноступенчатыми кнопками
- Переключатель Вкл./Выкл. + копка пуск
- Аварийная остановка
- Светодиодный индикатор уровня заряда батареи
- Ударопрочный корпус
- Сигнальное устройство для сообщения о неисправности
- Работает с 4-мя батареями АА типа, стандартными или аккумуляторными
- Размеры 186 x 61 x 51 мм
- Вес приблизительно 265 грамм, вкл. батареи

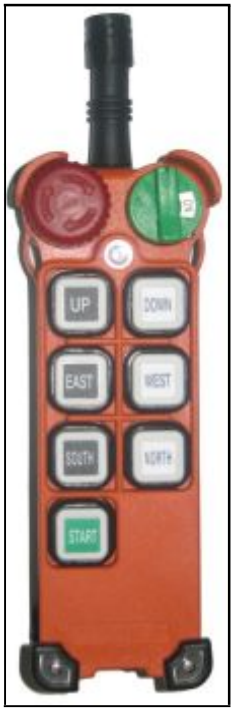

Альтернатива: пульт управления 25-6SJ6D

ПРИЕМНИК:

- Ударопрочный корпус, оснащенный демпфером вибраций
- Оснащен соединительным кабелем
- Стандартное напряжение питания 110 / 220 / 380VAC (напряжение переменного тока)
  Дополнительно: 20-40 VDC (напряжение постоянного тока)
- Встроенное сигнальное устройство для сообщения о неисправности
- Светодиодный индикатор релейных выходов (внутренних)
- Релейные выходы 10 A / 250 VAC; 5 A / 30 VDC
- Оснащен оптическим / акустическим сигналом
- Размеры 200 x 162 x 107 мм
- Вес приблизительно 1.220 грамм, искл. кабель

В СТАНДАРТНЫЙ КОМПЛЕКТ ПОСТАВКИ ВХОДЯТ:

- Пульт управления
- Приемник
- Ремень для переноски
- Инструкция по эксплуатации
- Чехол

CE

ДОПОЛНИТЕЛЬНО ПОСТАВЛЯЕТСЯ:

- Внешняя антенна

Новинка!

ТИП 25-10S / 25-10D

ТЕХНИЧЕСКИЕ ХАРАКТЕРИСТИКИ:

- Частота устанавливается между 433.050 MHz - 434.775 MHz PLL-техникой
- Мощность передачи < 10 mW
- Дальность передачи до 100 метров
- Класс защиты IP65
- Рабочий диапазон температур от -40°C до +80°C
- Кодирование сигнала кодом Хэмминга и уникальным идентификационным кодом.
- Возможна комбинация Главный-Подчиненный

ПУЛЬТ УПРАВЛЕНИЯ:

- 25-10D с десятью 2-х ступенчатыми кнопками нажатия
- 25-10S с десятью одноступенчатыми кнопками
- Переключатель Вкл./Выкл. + кнопка пуск
- Аварийная остановка
- Светодиодный индикатор уровня заряда батареи
- Ударопрочный корпус
- Сигнальное устройство для сообщения о неисправности
- Работает с 4-мя батареями АА типа, стандартными или аккумуляторными
- Размеры 186 x 61 x 51 мм
- Вес приблизительно 265 грамм, вкл. батареи

ПРИЕМНИК:

- Ударопрочный корпус, оснащенный демпфером вибраций
- Оснащен соединительным кабелем
- Стандартное напряжение питания 110/ 220 / 380 VAC
- Дополнительно: 24, 42, 110 VAC или 16 ~ 40 VDC
- Встроенное сигнальное устройство для сообщения о неисправности
- Светодиодный индикатор релейных выходов (внутренних)
- Релейные выходы 10 A / 250 VAC, 5 A / 30 VDC
- Оснащен оптическим / акустическим сигналом
- Размеры 200 x 162 x 107 мм
- Вес приблизительно 1.220 грамм, искл. кабель

В СТАНДАРТНЫЙ КОМПЛЕКТ ПОСТАВКИ ВХОДЯТ:

- Пульт управления
- Приемник
- Ремень для переноски
- Инструкция по эксплуатации

ДОПОЛНИТЕЛЬНОПОСТАВЛЯЕТСЯ:

- Внешняя антенна

CE

Новинка !

ОПЦИИ

Зарядное устройство GP Powerbank Quick 3
Вкл. 4 AA аккумуляторные батареи 2.700 mAh
Н-р арт. 21. опц26

5

4 AA аккумуляторные батареи 2.700 mAh
Н-р арт. 21. опц27

4 AA (не аккумуляторные) батареи н-р арт. 21. опц18

Внешняя антенна

Исключительно для 25-серии и 24-серии Антенна поставляется с магнитным основанием, кабелем и прилагающимся коннектором

CD-Rom и интерфейсный кабель Исключительно для агентов, подписавших дискламацию после возврата

Копировальное устройство
PLL-серия (25-серия) / CRYSTAL-серия (21-2 / 21-4 / 24-10 / 24-60)
Исключительно для агентов!

Наклейки с условным обозначением для ручного передатчика н-р арт. G-9

Набор наклеек для кранов Размеры одной наклейки: 290 x 145 мм н-р арт. G-10

Кроме того, для каждой серии устройств дистанционного управления **Telecrane, доступны портативные ручные передатчики**

ПОСЛЕПРОДАЖНОЕ ОБСЛУЖИВАНИЕ И ВОЗМОЖНОСТИ НАСТРОЙКИ

У всех поставленных радиоэлектронных устройств дистанционного управления TELECRANE, сохраняются настройки, привязанные к серийному номеру. В случае неисправности, для Вас может быть запрограммирован новый пульт или произведена замена. Время ожидания, при этом, сведено к минимуму, а устройство дистанционного управления может быть использовано оптимальным образом. По всем вопросам вы можете обращаться к нашему специалисту TELECRANE.

Копировальное устройство

Копировальное устройство позволяет сохранить параметры существующего пульта и / или приемника, и переписать их на новый пульт или приемник. На копировальное устройство могут быть записаны настройки 3-х разных систем. Исключительно для агентов.

Возможности программирования CRYSTAL-серии и PLL-серии:

Радиоуправление 21 и 24 CRYSTAL-серии и 25-PLL серии в стандартной комплектации запрограммированы и готовы к работе. Но, благодаря программному обеспечению, любой комплект возможно настроить под Ваши индивидуальные цели и задачи. Уточняйте информацию о различных возможностях у наших специалистов.

Регулируемые параметры CRYSTAL-серии и PLL-серии, помимо прочего, включают в себя:

- Частоту (в CRYSTAL-серии заменой кристалла)
- Диапазон каналов (только в 25-серии)
- Пароль (только 25-серия)
- Процедура запуска
- Обход EMS (некоторые функции не реагируют на активацию команды аварийной остановки)
- Автоматическое выключение (Автоматическое выключение пульта / приемника по истечении установленного периода времени)
- Непрерывная / прерывистая передача
- Возможности настройки кнопок:

Заблокировано	тумблер / стандартно
Не заблокировано	тумблер / тумблер
стандартно / стандартно	вкл. / выкл.

Настройки для серий 21, 24 и 25

Стандартно : Пока кнопка нажата и удерживается, реле в приемнике остается активным.

Тумблер : Реле активируется однократным нажатием на кнопку После повторного нажатия на кнопку, реле деактивируется

Вкл. / Выкл. : Реле активируется однократным нажатием на левую кнопку Соединение деактивируется нажатием на правую кнопку

Заблокировано : Одновременная активация в приемнике находящихся рядом кнопок (например, “ВВЕРХ” и “ВНИЗ”) заблокирована программным обеспечением

Не заблокировано : Возможна одновременная активация реле в приемнике

7

СХЕМЫ ПОДКЛЮЧЕНИЯ СЕРИЙ 21

21-2S

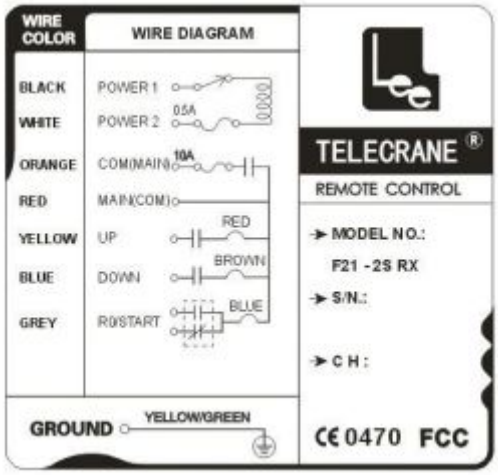

21-2D

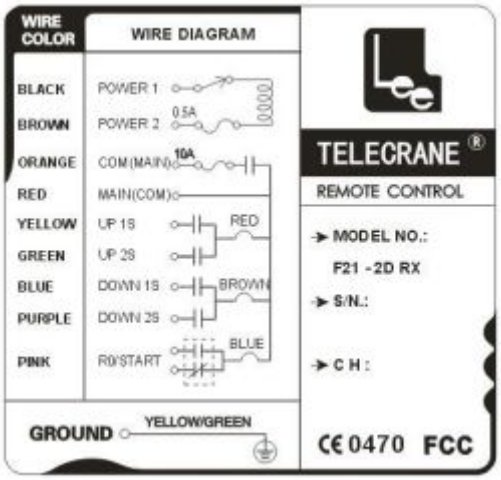

21-4S-2 / 21-4S

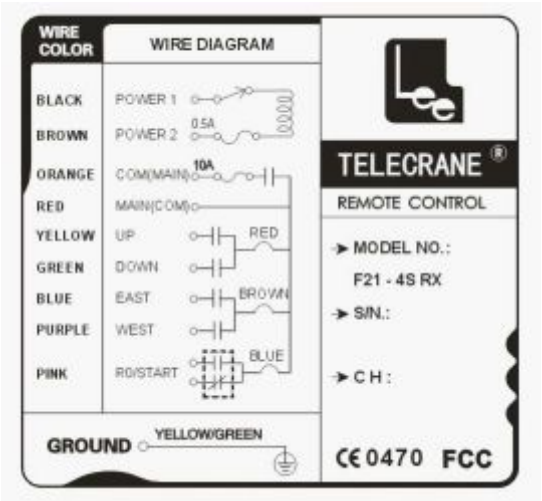

21-4D-2 / 21-4D

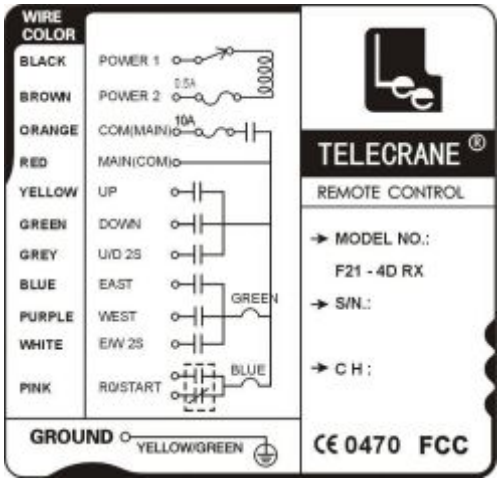

21-E1

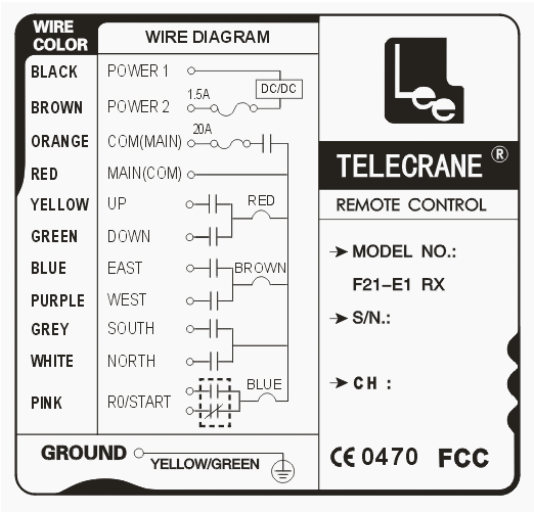

СХЕМЫ ПОДКЛЮЧЕНИЯ СЕРИЙ 24 И 25

24– 8S

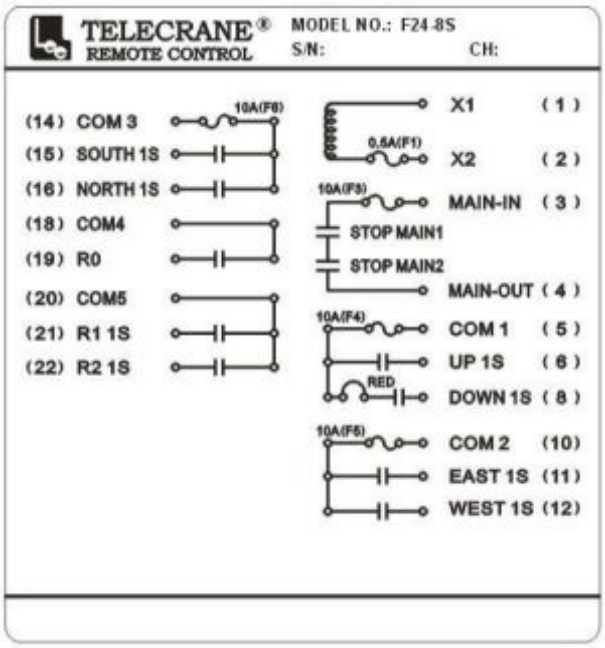

24– 8D

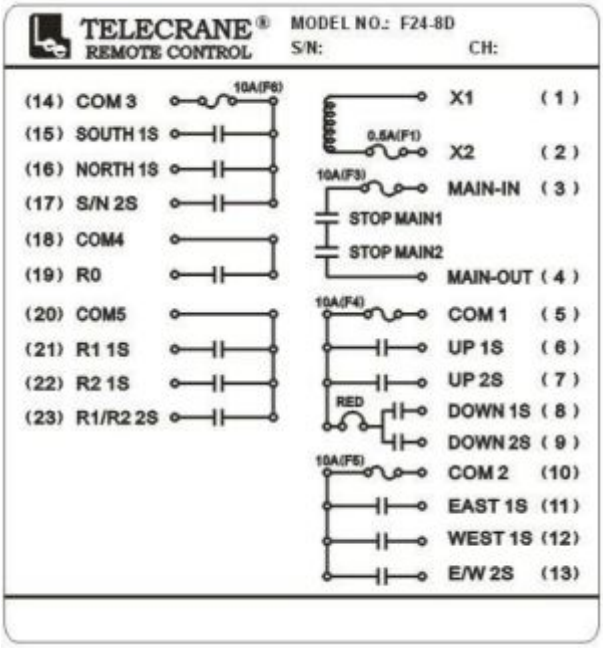

24–10S / 10D

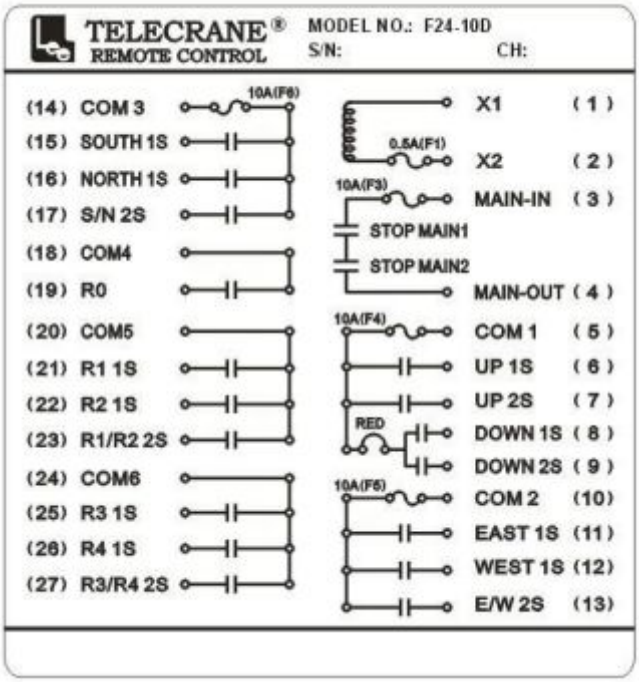

Схема подключения серии 24-60 по запросу.

25 - 6S / 6D, 25 - 10S / 10D

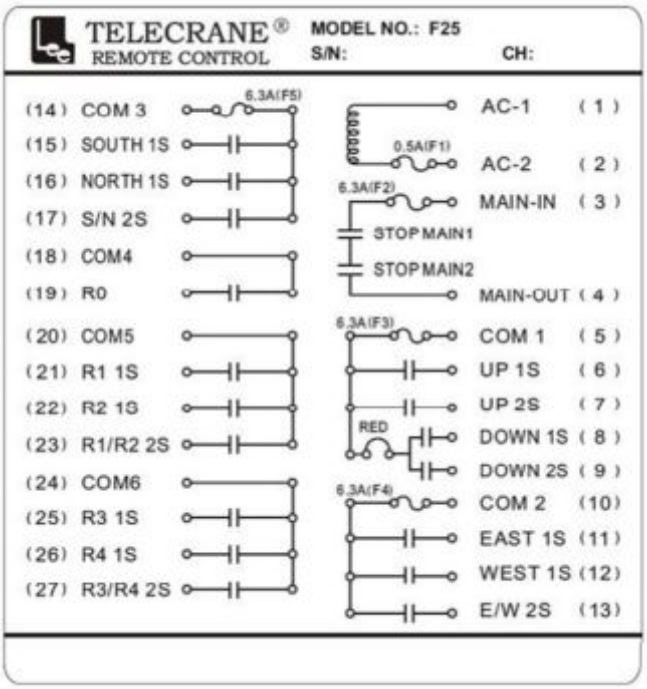
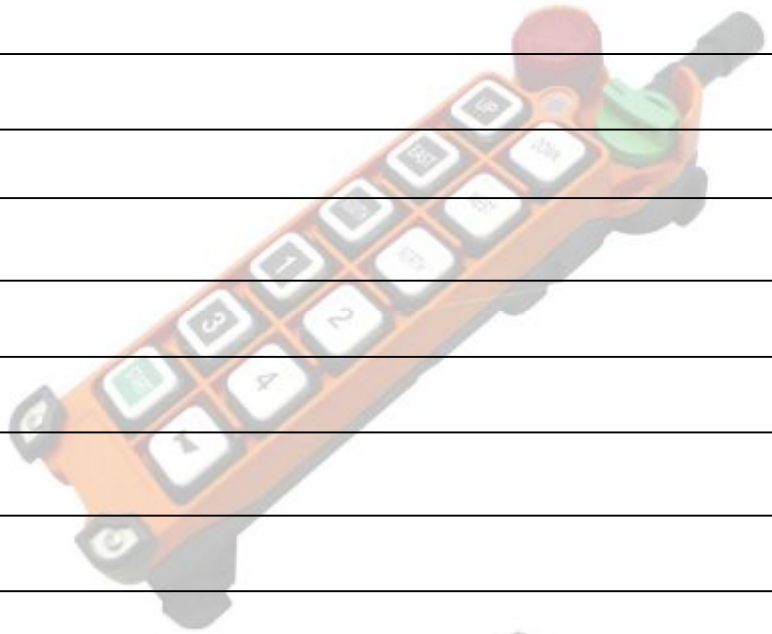
Ниже место для ваших заметок: